POU DE REGISTRE

PLANTA

e-1/25

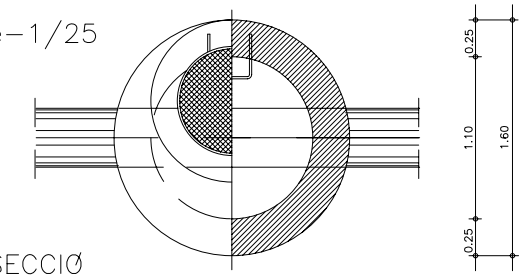

SECCIÓ

e-1/25

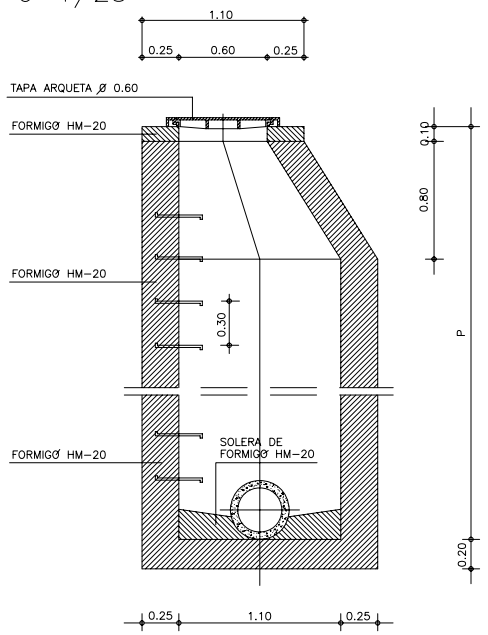

CUNETA AMERICANA

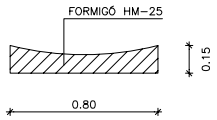

CUNETA TRANSITABLE FORMIGONADA

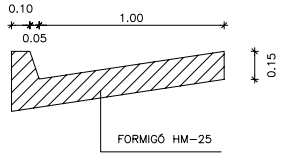

CUNETA FONDA AMERICANA

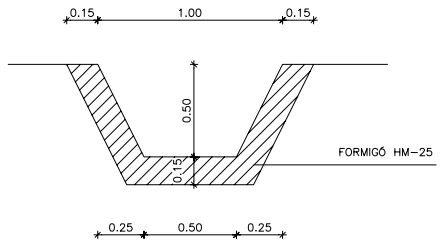

MURET D'EMBOCADURA PER A DESGUÀS

ALÇAT

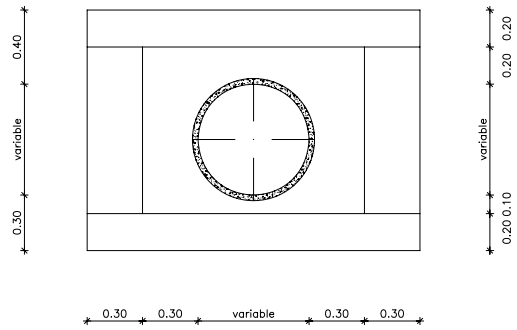

SECCIÓ

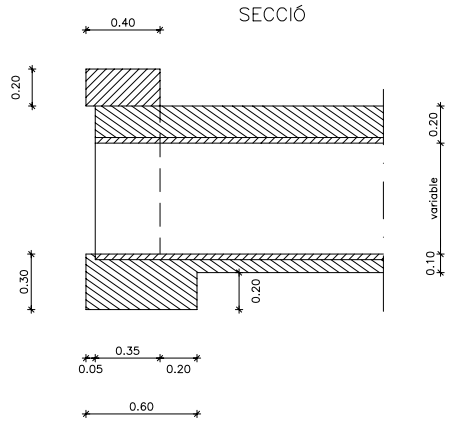

PLANTA

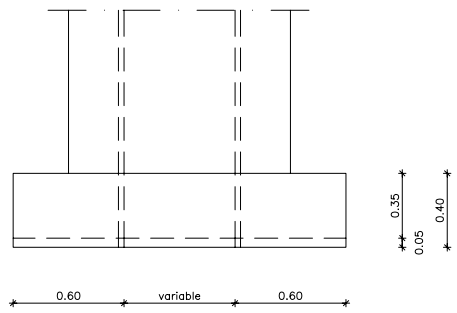

PAS SALVACUNETES

ALÇAT

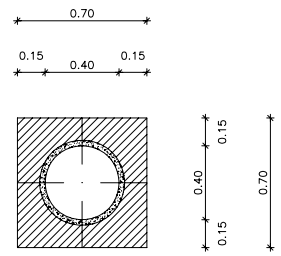

BROCAL AMB CANONADES I ALETES

ALÇAT

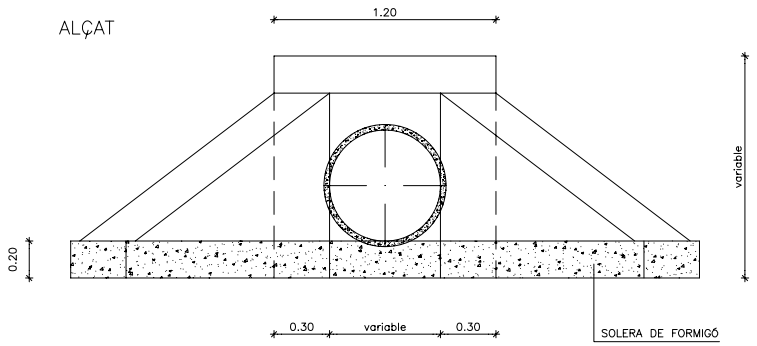

PLANTA

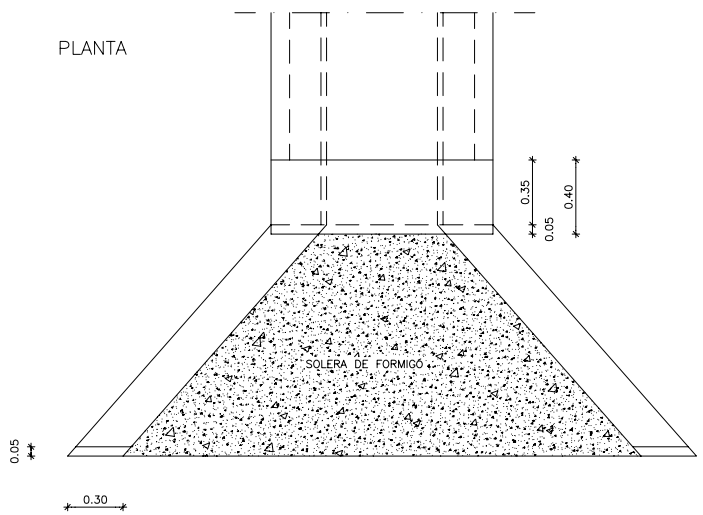

SECCIÓ

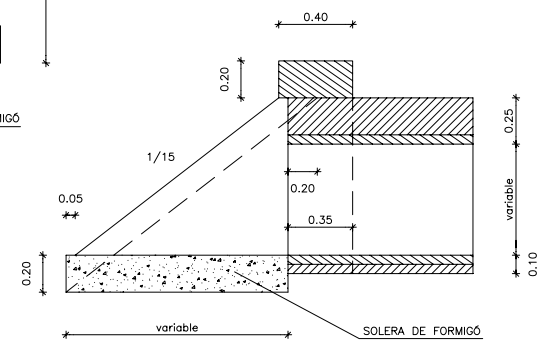

NOTES GENERALS :

FORMIGÓ : EN MASSA H-200

FORMIGÓ ARMAT HA-25

ACER : B-500

NIVELLS DE CONTROL :

FORMIGÓ PER MITJÁ DE PROVETES EN OBRA

ACER NO SISTEMÁTIC

EXECUCIÓ NORMAL

POU DE CAPTACIÓ AIGUES PLUJANES

PLANTA

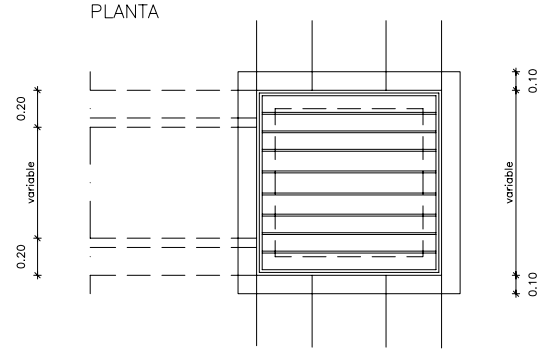

SECCIÓ

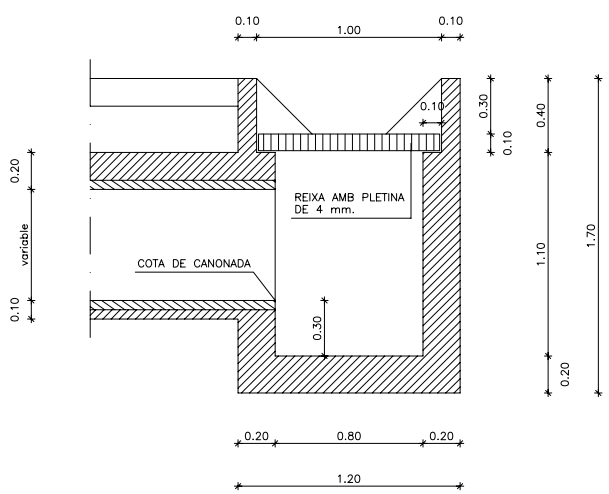

AJUNTAMENT DE RUPIÁ	
PROJECTE D'ACONDICIONAMENT DE DIFERENTS CAMINS MUNICIPALS	
PLANOL : DETALLS CUNETES, PASOS SALVACUNETES, FRONTIS AMB POU I ALETES, DESGUASOS TRANSVERSALS I POUS DE REGISTRE	
ESCALA 1/20	Girona, Novembre 2007 L'ENGINYER AUTOR DEL PROJECTE
FULL Nº 4	Bartomeu Soley Espuña, Enginyer de Camins, Canals i Ports Col.legiat n. 4863